Nieuwsbrief

BPO
we know how

December 2022
jaargang 29, nummer 3

In dit nummer: Rechthoekig vat met schuifdekselsluiting voor CurTec | SOLYCO SOLo Solar System | Fijne feestdagen!

Rechthoekig vat met schuifdekselsluiting voor CurTec

CurTec ontwerpt, produceert en distribueert kunststof high performance verpakkingen zoals vaten, emmers en potten, die gebruikt worden in de farma-, chemie- en voedingsingrediëntenindustrie.

Hun nieuwe rechthoekige vat heeft een groot voordeel in efficiëntie in transport en opslag ten opzichte van ronde vaten. Bovendien is het vat conisch, waardoor hij nestbaar is en ook leeg efficiënt te vervoeren is. Het vat en de bijbehorende deksel zijn gemaakt van HDPE.

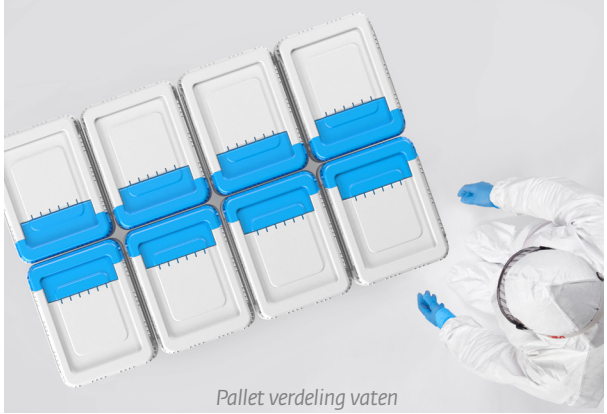

Pallet verdeling vaten

BPO heeft CurTec geholpen bij de ontwikkeling van het nieuwe vat. De schuifdeksel verkort de handling time, maar vormt een technische uitdaging als het gaat om de afdichting tussen het vat en de deksel. Een rond vat wordt typisch afgedicht met een draaisluiting en cirkelvormige afdichting. Dit is voor een rechthoekig fust niet realiseerbaar. Hiervoor heeft CurTec een nieuwe oplossing ontwikkeld die schuift en daarna het fust afsluit. Om deze afdichting goed te maken en te houden, ook bij valtest van grote hoogte en met 40 liter inhoud, heeft BPO FEM-analyses uitgevoerd en advies gegeven.

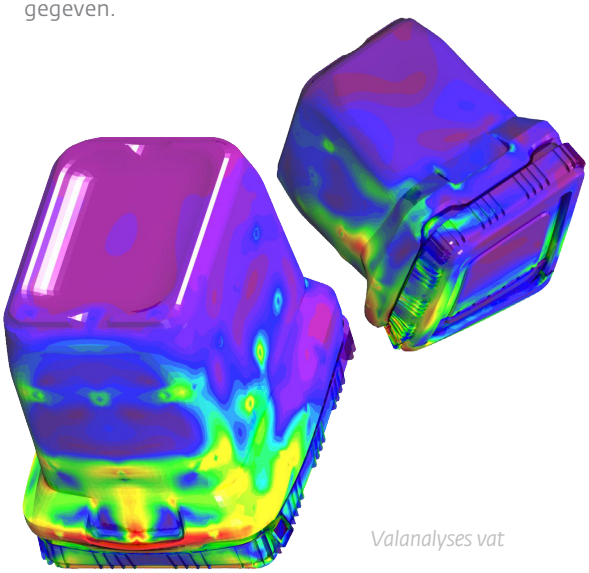

Valanalyses vat

De in de simulaties optredende spanningen en rekken in het HDPE zijn door BPO gebruikt om te beoordelen of het vat en schuifdeksel kapot zouden kunnen gaan door de impact van een val. De vervormingen zijn gebruikt om te bekijken of de deksel niet te ver van het vat komt. Want in dat geval zal de afsluiting niet meer voldoen en zal lekkage optreden. In verschillende simulatiestappen is gezocht naar de optimale interface tussen de deksel en de container, zoals nokken en andere mogelijke constructies.

Rechthoekig vat

BPO heeft al vanaf de conceptontwikkeling geassisteerd met simulaties en advies over de sterkte en stijfheid van het gehele vat en het sluitingsmechanisme in het bijzonder. Er zijn complexe valanalyses uitgevoerd om te beoordelen of de sluiting werkend bleef en er geen lekkage zou optreden.

Meer informatie over dit nieuwe product is te vinden op www.curtec.com/nl/producten/vaten/rechthoekige-vaten/detail/rechthoekig-vat-40-liter

Openen van deksel met schuif mechanisme

SOLYCO SOLo Solarsystem

Vorige maand is het nieuwe SOLYCO SOLo Solar System gelanceerd. SOLo is ontwikkeld als een elegant alternatief voor conventionele zonnepaneelsystemen. De haken passen in de dakpanrijen en zijn ook perfect voor kleine en/of versnipperde dakoppervlakken. Het systeem zorgt voor een kleine afstand tussen de modules, wat een hoge oppervlakteprestatie garandeert.

BPO heeft het nieuwe SOLo inhaaksysteem voor Solyco mede ontwikkeld. De slanke haken zijn vervaardigd uit een glas gevulde kunststof en worden onder de dakpannen geschoven om bevestigd te worden.

De haken worden aan de onderliggende daklatten bevestigd en bieden dan aan de buitenzijde van het dak een bevestigingsmogelijkheid voor de speciale, compacte glas-glas zonnepanelen. SOLo is zeer snel en zonder gereedschap of railsysteem te monteren. Met het door BPO ingenieus geconstrueerde bevestigingssysteem, biedt het SOLo Solar System een standaardoplossing die te gebruiken is met dakpannen van verschillende hoogtes en diktes.

De haken vormen een samengesteld systeem op het dak, wat een hoge stabiliteit bereikt bij een laag gewicht.

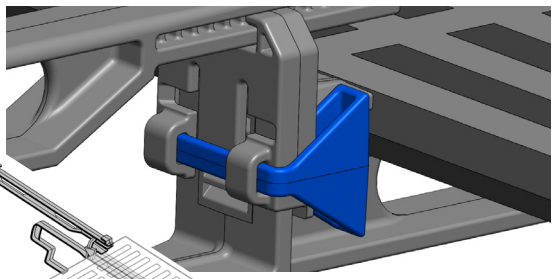

Bevestiging haken

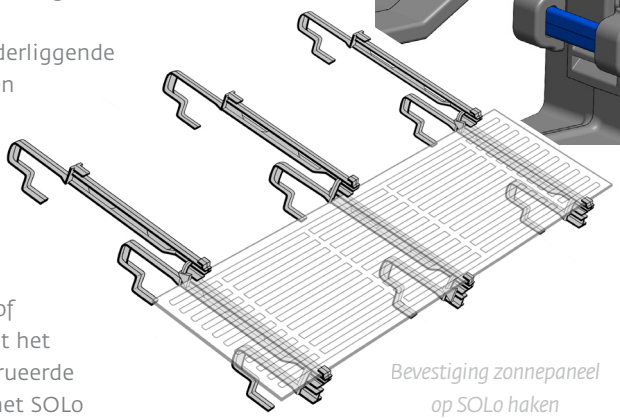

Bevestiging zonnepaneel op SOLo haken

BPO heeft FEM- en Moldflow analyses uitgevoerd om er zeker van te zijn dat het product aan de technische eisen voldoet met een zo laag mogelijk gewicht en kosten. De frameloze kristallijne SOLo zonnepaneelmodules zijn elk in drie haken opgesloten, vergrendeld en bedraad.

BPO Nederland b.v.
Scheepmakerij 11
2628 AA Delft
the Netherlands
+31 (0) 15 362 0000
info@bpo.nl
www.bpo.nl

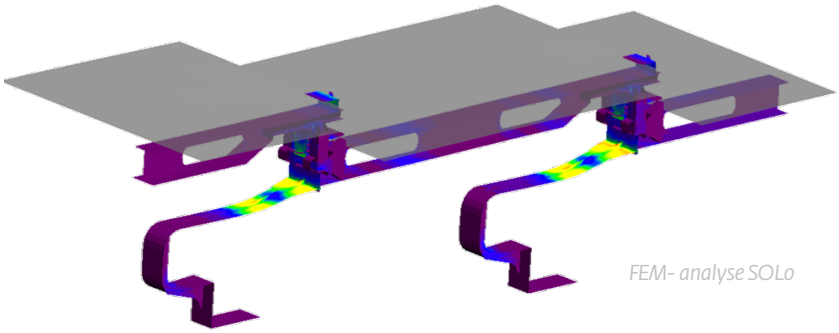

FEM- analyse SOLo

SOLo haken

Meer weten over het SOLYCO SOLo systeem?
Bezoek www.solyco.com/en/products/solo/.

Fijne feestdagen!

Bij het verschijnen van deze nieuwsbrief bevinden we ons in de laatste weken van 2022. De COVID-19-perikelen van voorgaande jaren worden in 2022 overschaduwd door de oorlog in de Oekraïne, resulterend in veel menselijk leed en economische onzekerheid .

Gelukkig zijn we goed in staat om onze passie te volgen om mooie producten te blijven ontwikkelen, te optimaliseren en meedenken in hoe concreet invulling te geven aan duurzame productontwikkeling.

Dit is alleen mogelijk door onze opdrachtgevers, leveranciers en relaties. Graag willen we u bedanken voor het vertrouwen en de prettige samenwerking gedurende 2022! En dat we dit in de toekomst mogen voortzetten. We wensen u fijne feestdagen en een gezond en voorspoedig 2023!